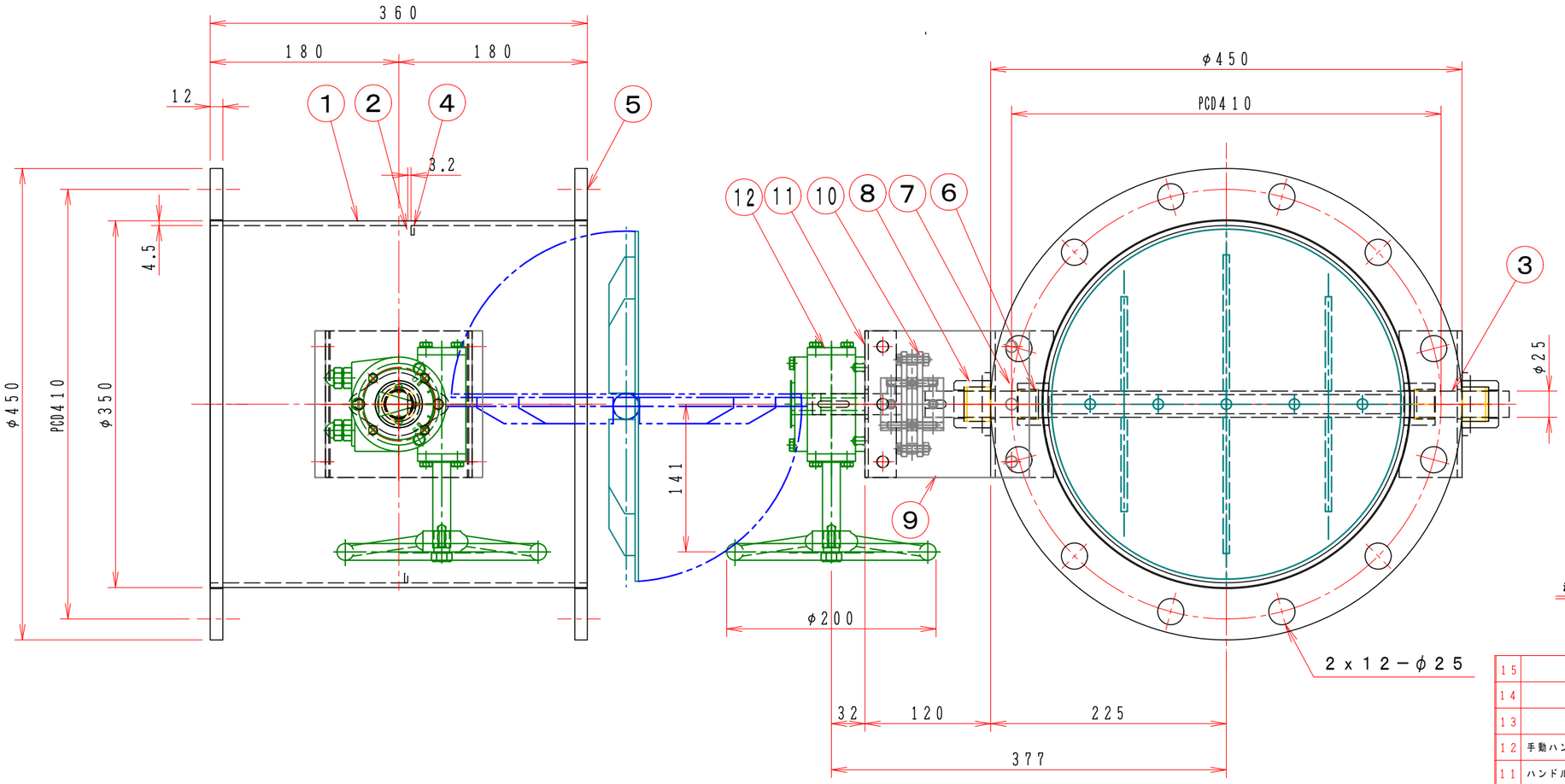

注記

図中の寸法については現場調査及び機器設計等の進捗にともなって変更することがある。

No	部品名称 TITLE	数量 QTY	備考（規格・寸法）(DIMENSIONS)
15			
14			
13			
12	手動ハンドル	1	BVG−02A FC−250
11	ハンドル取付金具	1	SPC 4.5t
10	耐熱カップリング	1	C−1002025L PMX−573
9	耐熱接続板	2	PMX−573 10t
8	耐熱軸受	2	F−20525XS
7	軸受取付基台	2	SPC 4.5t
6	シャフトボス	2	B20525XS
5	フランジ	1組	SS400 PL=12t
4	羽根当て	1	SS400 3x9
3	シャフト	1	SGD φ25
2	可動羽根	1	SPC 3.2t
1	ダンパー本体	1	MD−350φ SPC 4.5t

特　記

1．板フランジとケーシング接合部の内面は全溶接、外側は点付溶接。

2．塗装は内外面錆止め塗装外面シルバー１回塗り。

3．本図ダンパーの使用範囲は下記の通です。外径寸法はミリサイズ（ダクトサイズ）です。

静圧：±４．０ＫＰａ以下　風速：２０ｍ／ｓ以下　温度：−１０～２００℃以下

☆　屋内使用清浄空気用です。屋外使用、腐食性ガス等の場合はお問い合せ下さい。

回数 REV.MARK	年月日 DATE	承認 APPROVED BY	変更者 REVISED BY	記事 CONTENTS

変更 REVISIONS

尺度 SCALE

単位 UNITS

承認 APPROVED BY

検図 CHECKED BY

設計 DESIGNED BY

製図 DRAWN BY Takeda AUG. 08. 2015

名称 TITLE

手動・ダンパー

EBDHWF−350 EHS

(SS)

栄進空調株式会社
EISHIN KUCHO CO., LTD.

EBDHWF−350 EHS

01/10

変更回数 REV.MARK 02

M/#　O/#　工事番号 JOB No.

図面番号 DRAWING NO.